ՆՈՐ ՆՍՏԱՐԱՆՆԵՐԻ ՏԱԿ ԲԵՏՈՆԵ ՀԱՐԹԱԿ /տեսք վերևից/
Մ 1:10

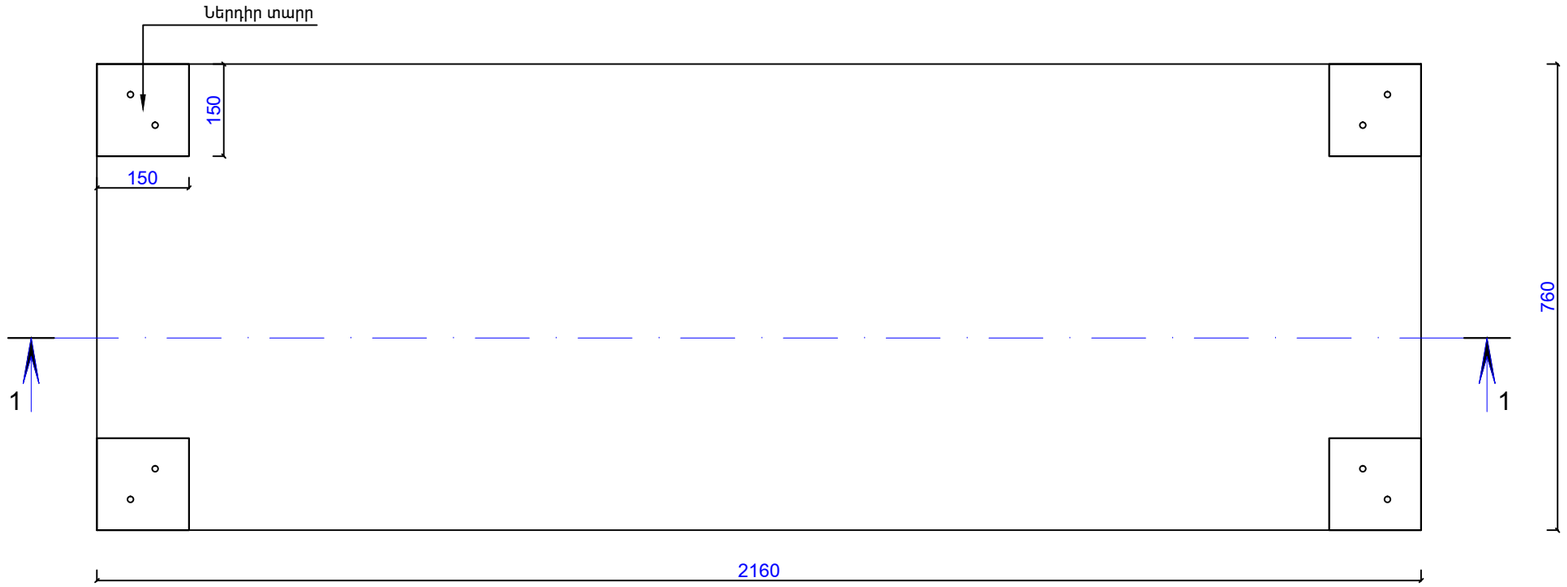

Նոր նստարանների տակ բետոնե հարթակի իրականացում						
Տարր N	Ն Շ Ա Ն Ա Կ Ո Ւ Մ Ը				Քանակը հատ	Ծանոթություն
Մասնագիր մեկ հարթակի համար						
1	Ø	8 A 500 c	L =	2500	6	5.9 կգ
2	Ø	8 A 500 c	L =	2150	6	5.1 կգ
3	Ø	8 A 500 c	L =	1100	13	5.7 կգ
4	Ø	8 A 500 c	L =	700	15	4.2 կգ
5	Ø	10 A 500 c	L =	650	6	2.4 կգ
6	▭	150x6	L =	150	4	4.3 կգ
7	Ø	10 A 500 c	L =	150	8	0.8 կգ
8	B15 դասի բետոն				0.5 խմ	
9	Խճի նախապատր. շերտ				0.23 խմ	

ԿՏՐՎԱԾՔ 1-1 Մ1:10

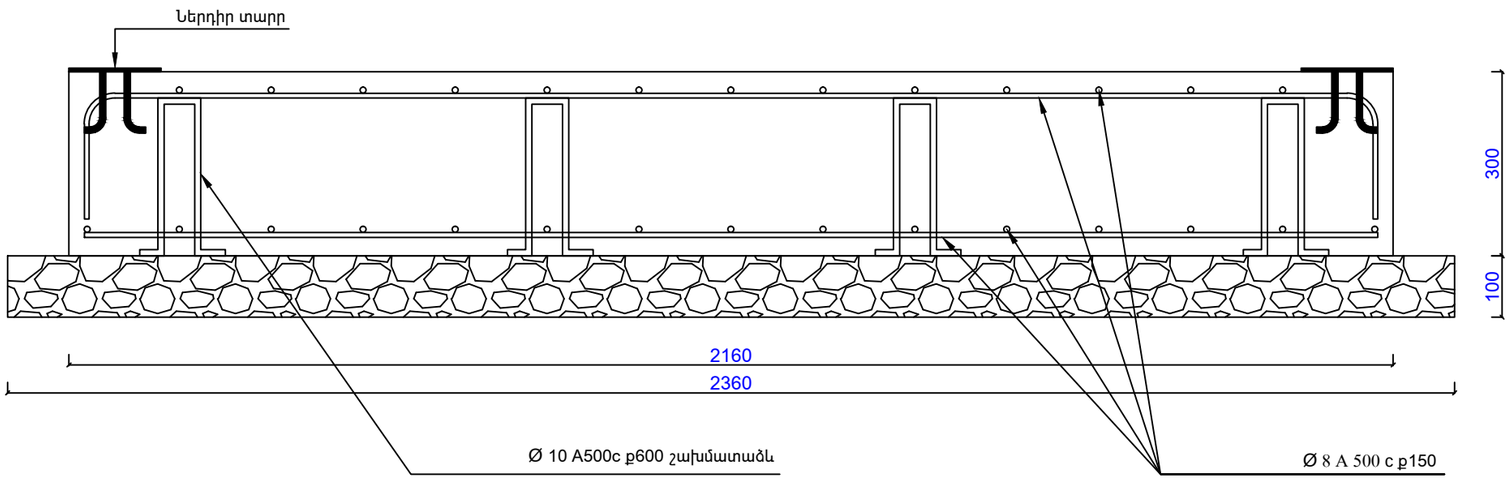

	ԲԱԿԱՅԻՆ ՏԱՐԱԾՔԻ ՎԵՐԱՆՈՐՈԳՄԱՆ ԱՇԽԱՏԱՆՔՆԵՐԻ ՆԱԽԱԳԻԾ ՊԱՏՎԻՐԱՏՈՒ՝ ԵՐԵՎԱՆԻ ՔԱՂԱՔԱՊԵՏԱՐԱՆ ՀԱՍՑԵ՝ Ք. ԵՐԵՎԱՆ, ՆՈՒԲԱՐԱՇԵՆ ՎԱՐՉԱԿԱՆ ՇՐՋԱՆ, 11 ՓՈՂՈՑ, 5 ՇԵՆՔԻ ԲԱԿ		ՊԱՅՄԱՆԱԳԻՐ «ԵՔ-ՊԸԱՇՁԲ-16/9»
	ՃԱՐՏԱՐԱՊԵՏԱՇԻՆԱՐԱՐԱԿԱՆ ՄԱՍ	ՓՈՒԼ	ԹԵՐԹ	ԹԵՐԹԵՐ
ՆԱԽԱԳԾԵՑ	Ս. ԳԱԼՍՏՅԱՆ	ԱՆ	ՃՇ-6	8
	ՆՈՐ ՆՍՏԱՐԱՆՆԵՐԻ ՏԱԿ ԲԵՏՈՆԵ ՀԱՐԹԱԿ	«ՄԵԳԱՄԵՏՐ» ՍՊԸ		